产品规格书

型号：	JUKH125	订货号：	5012.126

技术参数		I=125 A IEC
	螺丝扭力：	M6 ≤25.5Kgf.cm M5 ≤20.40Kgf.cm
	温升:	≤45K
	绝缘耐压 ：	3500V
	防护等级：	IP20
	阻燃等级：	UL94 V-0
	安规认证：	CE RoHS
	额定短时耐受电流: Icw KA rms Is	4.2
	瞬时峰值IPk KA	25
	Ui:	1000V AC/DC IEC
	Vin:	660V UL
	模块化：	单模块可插接组合成多级模块
	孔距：	61.6mm（2.43）
材料	防尘盖：	PC
	本体：	PA66-FR
	载流体：	H59 黄铜，镀镍处理
	螺丝：	碳钢，镀三价五彩，盐雾 48H
产品说明	主要用于连接和分配一个主电源线路到多个分支电路。 主要特点包括： 1. 安全性：提供安全可靠的电气隔离，防止短路或过载。 2. 灵活性：支持一进多出的设计，能够将一条主线缆分成多条支线缆，方便现场布线调整与扩展。 3. 标准化：符合相关电气安装标准，易于与其他 DIN 导轨式元器件集成使用。 4. 易于安装：可安装在导轨或固定在底板上。	

安装说明

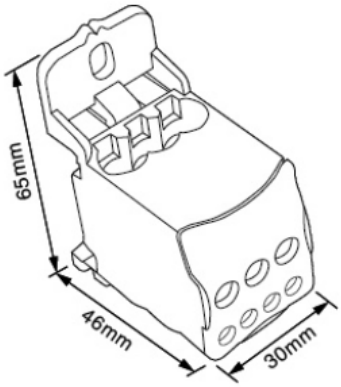

公制	mm²			Γ(N.m)
	6…16	x1		2.5
	2.5…6	x4		1.8
	2.5…16	x2		2.5

美规	AMG			力矩
	16…4	x1		17.5
	16…8	x4		10.6
	16…4	x2		17.5

产品图纸

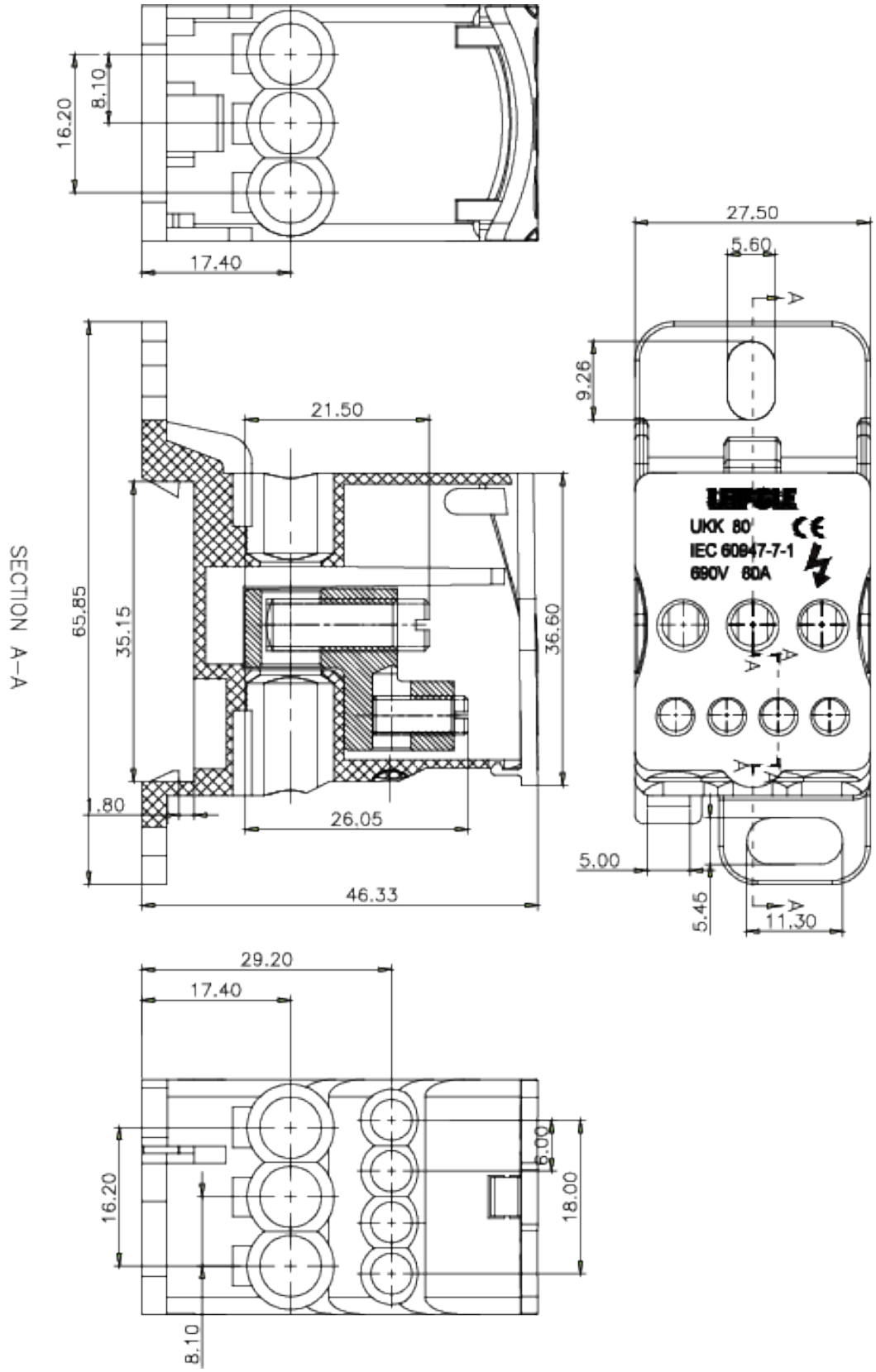
16.20
8.10
17.40
27.50
5.60
9.26
21.50
SECTION A–A
65.85
35.15
36.60
1.80
26.05
46.33
5.00
5.45
11.30
UKK 80
IEC 60947-7-1
690V 80A
29.20
17.40
16.20
6.00
18.00
8.10