产品规格书

型号：	UKK160A	订货号：	5012.008

技术参数		I=160 A IEC 60947-7-1
	螺丝扭力：	M12 ≤ 0.8N.m M6 ≤25.50Kgf.cm
	温升:	≤45K
	绝缘耐压 ：	3500V
	防护等级：	IP20
	阻燃等级：	UL94 V-0
	安规认证：	CE RoHS
	额定短时耐受电流: Icw KA rms Is	11.8
	瞬时峰值IPk KA	30
	Ui:	690V IEC
	Vin:	660V UL
	模块化：	单股进线，可用跳线进行扩展，可双倍中性线
材料	防尘盖：	PC
	本体：	PA66-FR
	载流体：	H59 黄铜，镀镍处理
	螺丝：	碳钢，镀三价五彩，盐雾 48H

产品说明

主要用于连接和分配一个主电源线路到多个分支电路。

主要特点包括：

1. 安全性：提供安全可靠的电气隔离，防止短路或过载。
2. 灵活性：支持一进多出的设计，能够将一条主线缆分成多条支线缆，方便现场布线调整与扩展。
3. 标准化：符合相关电气安装标准，易于与其他 DIN 导轨式元器件集成使用。

安装说明

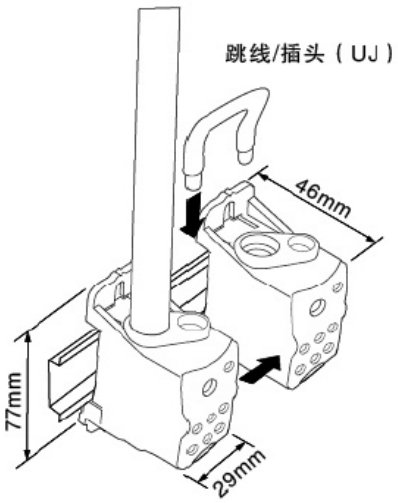

公制	mm²		Γ(N.m)
	10…70	x1	5.5
	6…16**	x1	2.5
	2.5…16	x6	2.5

** 或通用跳线

美规	AMG		力矩
	8…3/0	x1	56
	14…4	x1	17.5
	14…4	x6	17.5

产品图纸

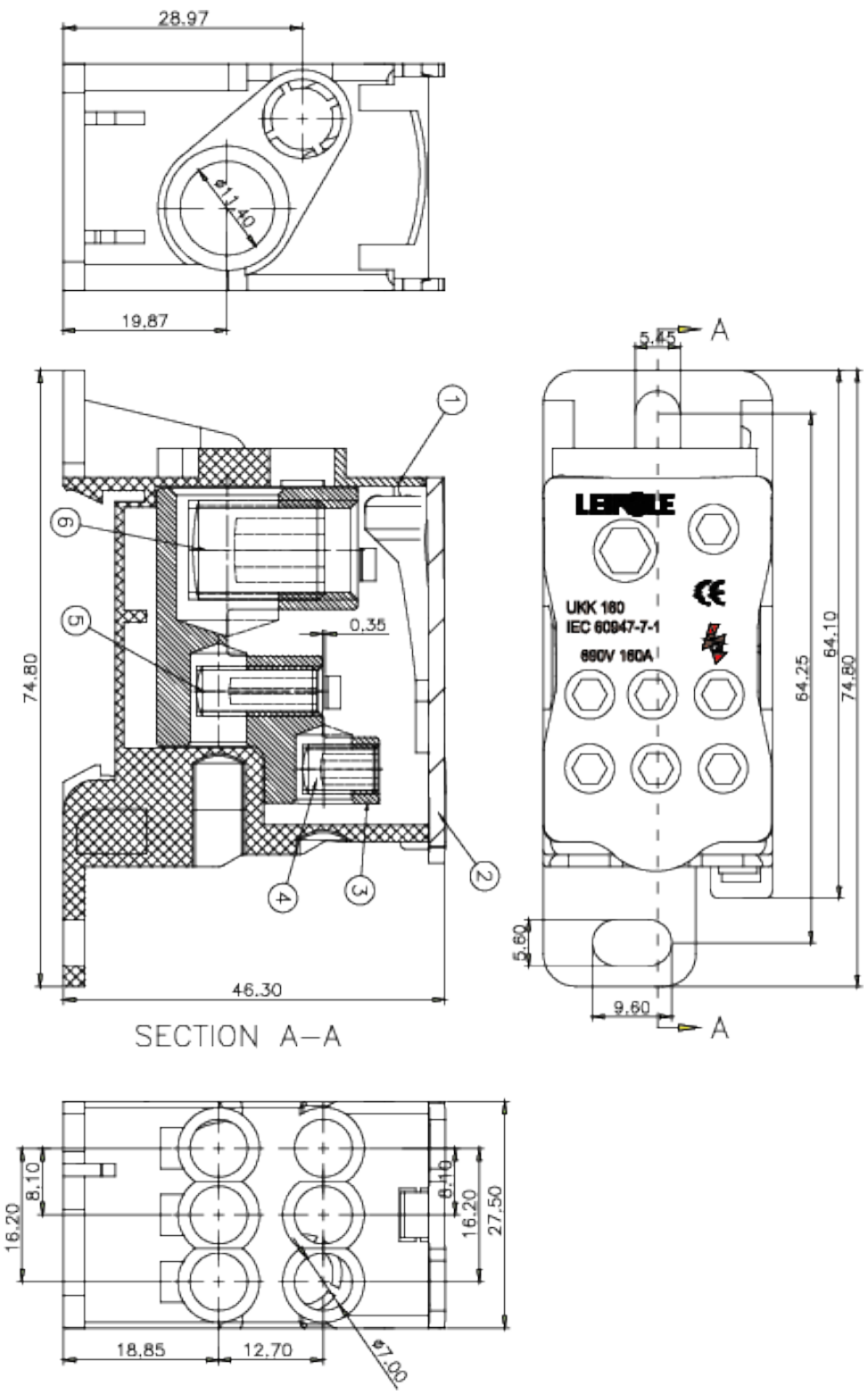
28.97
ø11.40
19.87
5.45
A
74.80
0.35
46.30
SECTION A–A
UKK 160
IEC 60947-7-1
690V 160A
64.25
64.10
74.80
5.60
9.60
A
16.20
8.10
8.10
16.20
27.50
18.85
12.70
ø7.00